http://www.royal-elec.co.jp/

＜シロッコファン＞ブロワ（一体化）タイプ
TB530シリーズ

■外形寸法

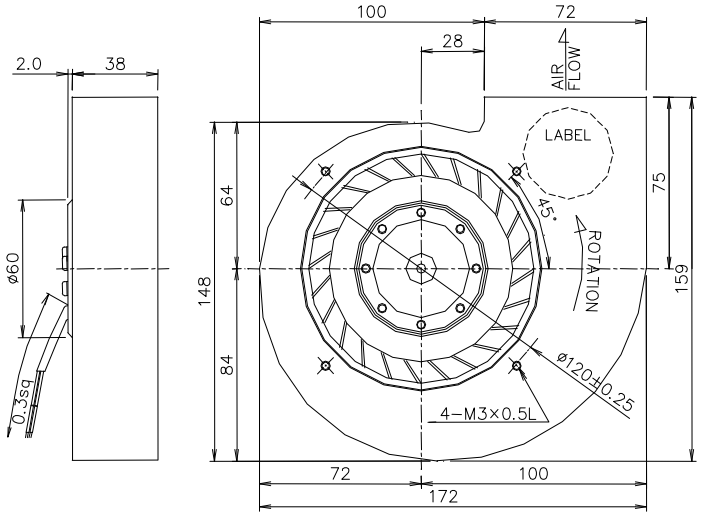

■風量－静圧特性
＜クマトリ型＞

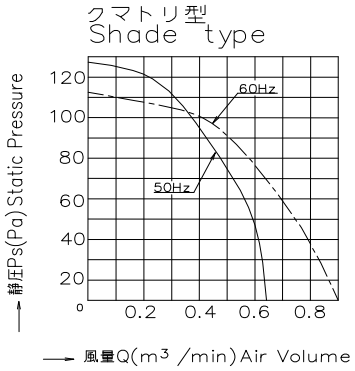

＜コンデンサ型＞

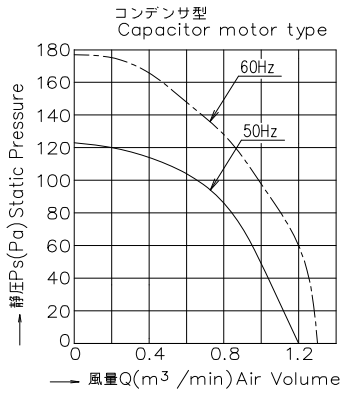

■仕様

型式	電圧	周波数	入力		電流		回転速度		最大風量		最大静圧		騒音		質量
Model	Va.c.	Hz	W		A		r/min		m3/min		Pa		dB(A)		kg
クマトリ型															
					50Hz	60Hz	50Hz	60Hz	50Hz	60Hz	50Hz	60Hz	50Hz	60Hz	
TB530-2	100	50/60	22	20	0.29	0.27	1700	1250	0.9	0.65	110	127	45	40	1
TB535-2	200	50/60			0.15	0.13									
コンデンサ型															
					50Hz	60Hz	50Hz	60Hz	50Hz	60Hz	50Hz	60Hz	50Hz	60Hz	
TB530-3	100	50/60	20	22	0.20	0.22	2400	2500	1.2	1.3	122	176	55	56	1
TB535-3	200	50/60	21	23	0.11	0.12									

■性能

項目	仕 様	
モータ形式	単相クマトリコイル、2相コンデンサ型誘導電動機（2極、開放型）	
絶縁階級	E種絶縁	
絶縁抵抗	100MΩ以上（DC500Vメガ） 電源接続部一括と非充電金属部間 常温常湿時	
絶縁耐圧	AC1500V、1分間、漏れ電流1.0mA 電源接続部一括と非充電金属部間 常湿時	
使用温度範囲	温度：−10～+70℃ 湿度：RH85%以下	
保存温度範囲	温度：−40～+85℃ 湿度：RH20～85%以下	
モータ保護方式	インピーダンスプロテクト（定格電圧で360時間拘束しても焼損しません）	
材質	フレーム	鉄、黒色電着塗装
	羽根	金属製、黒色半艶塗装または樹脂製
軸受け	精密ボールベアリング、694ZZ	